Vägbom
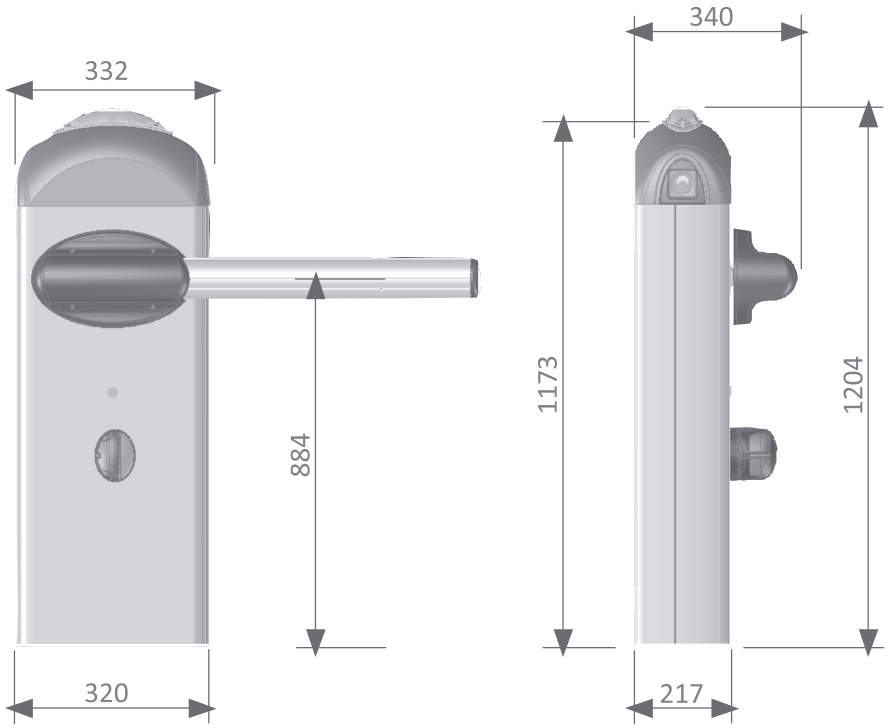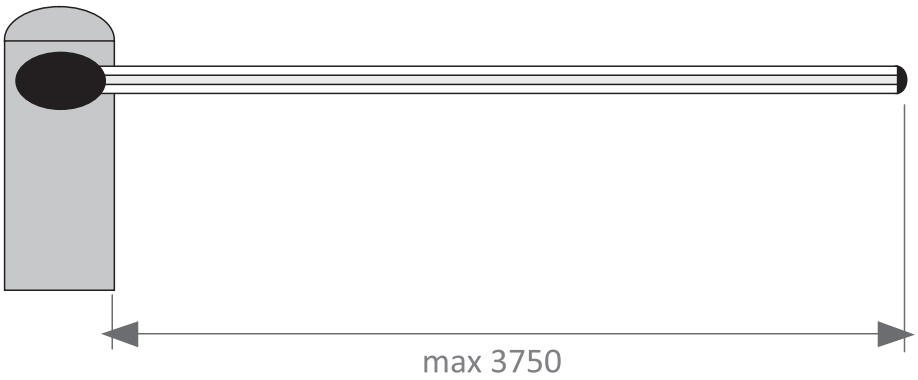
Gard4, ritning